Схема электроснабжения объектов АО «СНПС-Актобемунайгаз» по Жанажолскому энергоузлу

Утверждаю:
Начальник управления
«Актобеэнергонефть»
_____ Кужанов Е.Б.
«___» _____ 2026г.

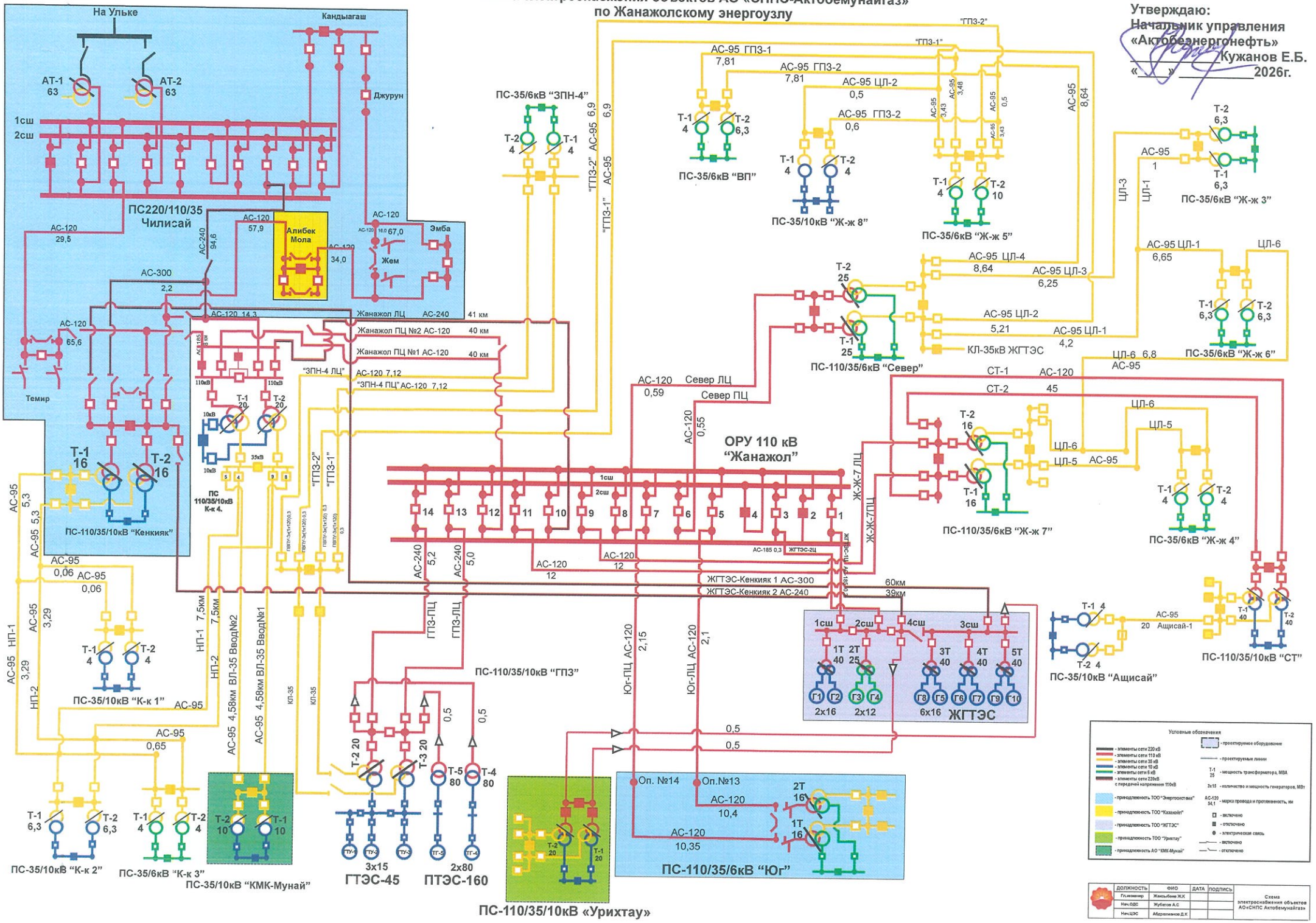

ДОЛЖНОСТЬ	ФИО	ДАТА	ПОДПИСЬ	
Гл.инженер	Жансыбаев Ж.К			Схема электроснабжения объектов АО «СНПС Актобемунайгаз»
Нач.ОДС	Жубанов А.С			
Нач.ЦЭС	Абдрахманов Д.К			